アームレールL型ハンド BG—431SMO

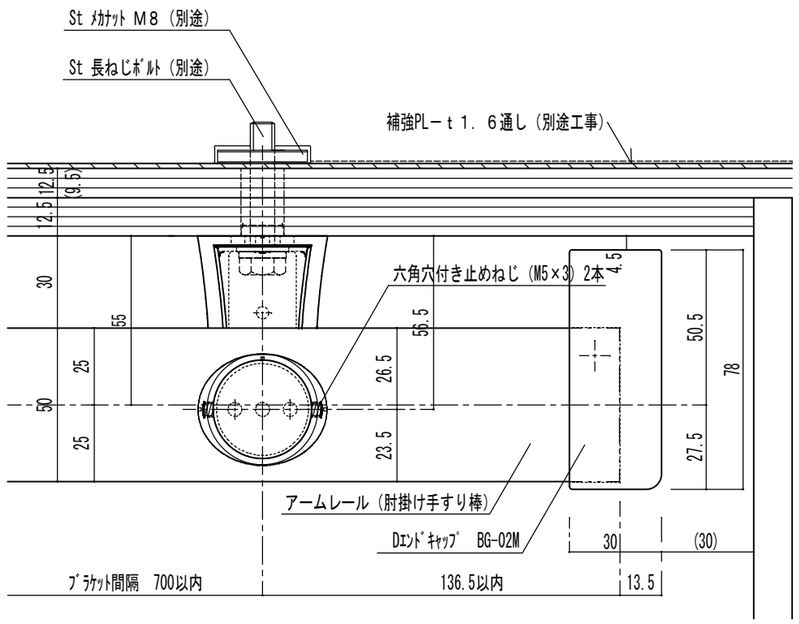

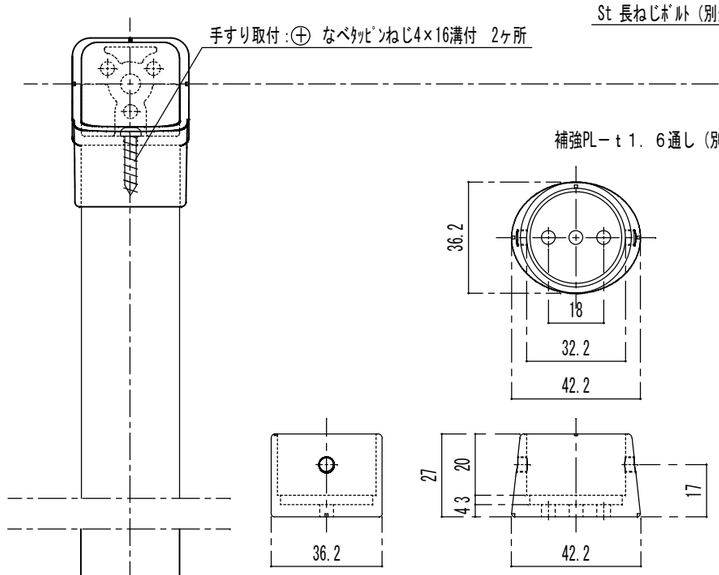

32面付ｿｹｯﾄ詳細図

BEG-13S

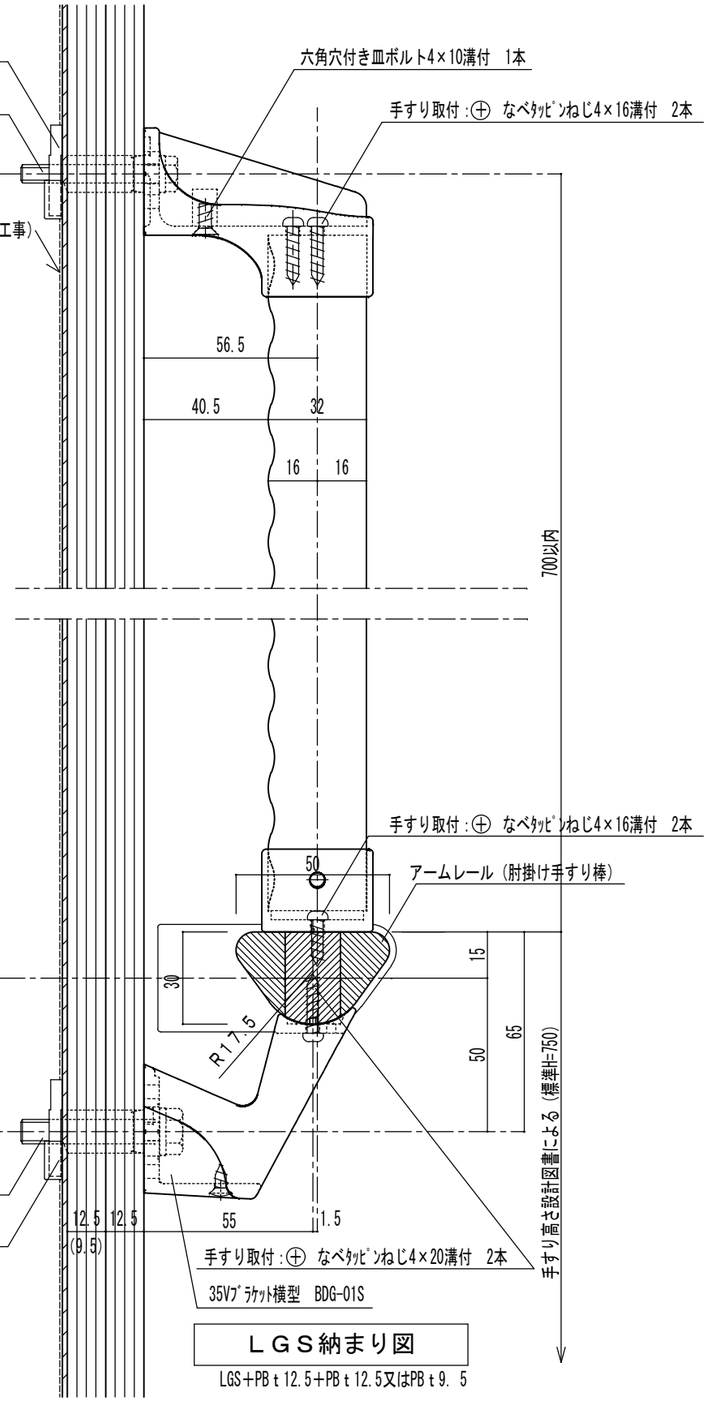

ＬＧＳ納まり図

LGS＋PB t 12.5＋PB t 12.5又はPB t 9．5

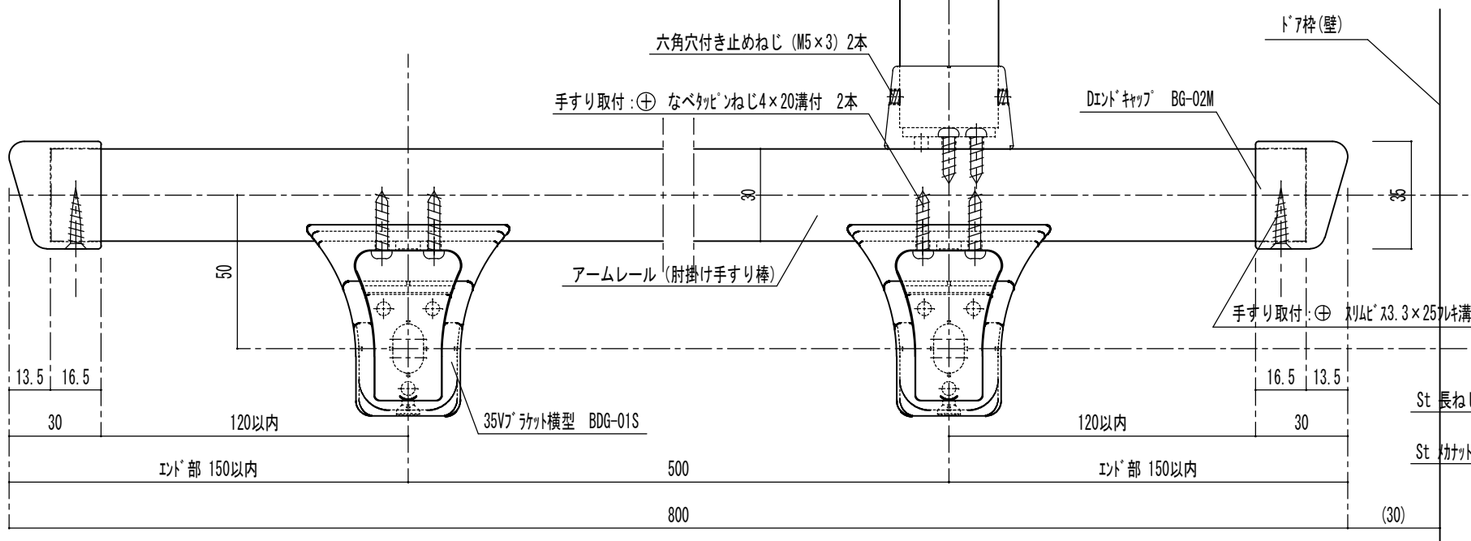

品番	名称	数量	材質	表面処理	備考	記事

名称	ﾊﾞｳﾊｳｽｱｰﾑﾚｰﾙL型ﾊﾝﾄﾞ納まり詳細図 形式 笠木:ﾊﾞｳﾊｳｽ手すり棒35φ ﾌﾞﾗｹｯﾄ：BDG-01S	製図月日	11．11．01	承認	検図	設計	製図
図番	BG-431SMO （LGS納まり図）	尺度	1/2	マツ六株式会社 MaZROC CO.,LTD.			